KAMAMI

ZL40ARM (PL)

Rev. 20241102102738
Źródło: https://wiki.kamamilabs.com/index.php?title=ZL40ARM_(PL)

Spis treści

Podstawowe parametry 1
Wyposażenie standardowe 2
Schemat elektryczny 3
Rozmieszczenie elementów 4
Zworki BOOT 6

Opis

ZL40ARM to jednopłytkowy komputer z mikrokontrolerem STM32 (Cortex-M3). Duża liczba dostępnych linii GPIO pozwala stosować go jako uniwersalny system mikroprocesorowy o dużej wydajności obliczeniowej, co wynika m.in. z nowoczesnej konstrukcji i dużej częstotliwości taktowania CPU.

Podstawowe parametry

- Mikrokontroler STM32F103VBT6, ARM Cortex-M3, 128 kB Flash, 20 kB RAM, LQFP100
- Rezonator kwarcowy 8 MHz
- Linie I/O mikrokontrolera wyprowadzone na złącza szpilkowe
- Złącze interfejsu JTAG (20-pinowe)
- Zasilanie z portu USB (mini USB)
- Zworki umożliwiające wybór trybu bootowania
- Przycisk reset
- Złącza I2C i SPI zgodne ze standardem Kamami do dołączenia dodatkowych modułów

Wyposażenie standardowe

Kod	Opis
ZL40ARM	• Zmontowany minikomputer

Schemat elektryczny

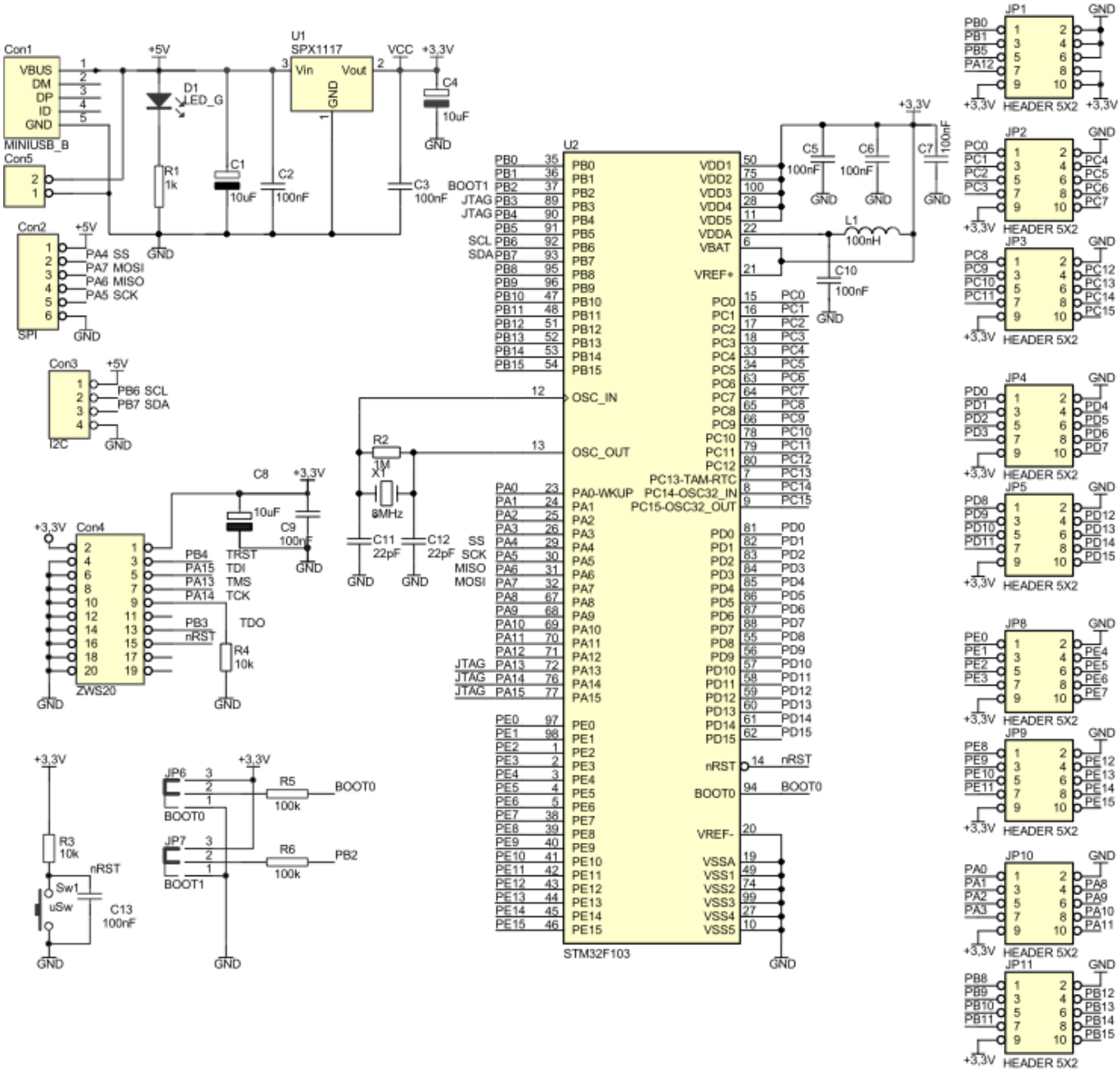

Rozmieszczenie elementów

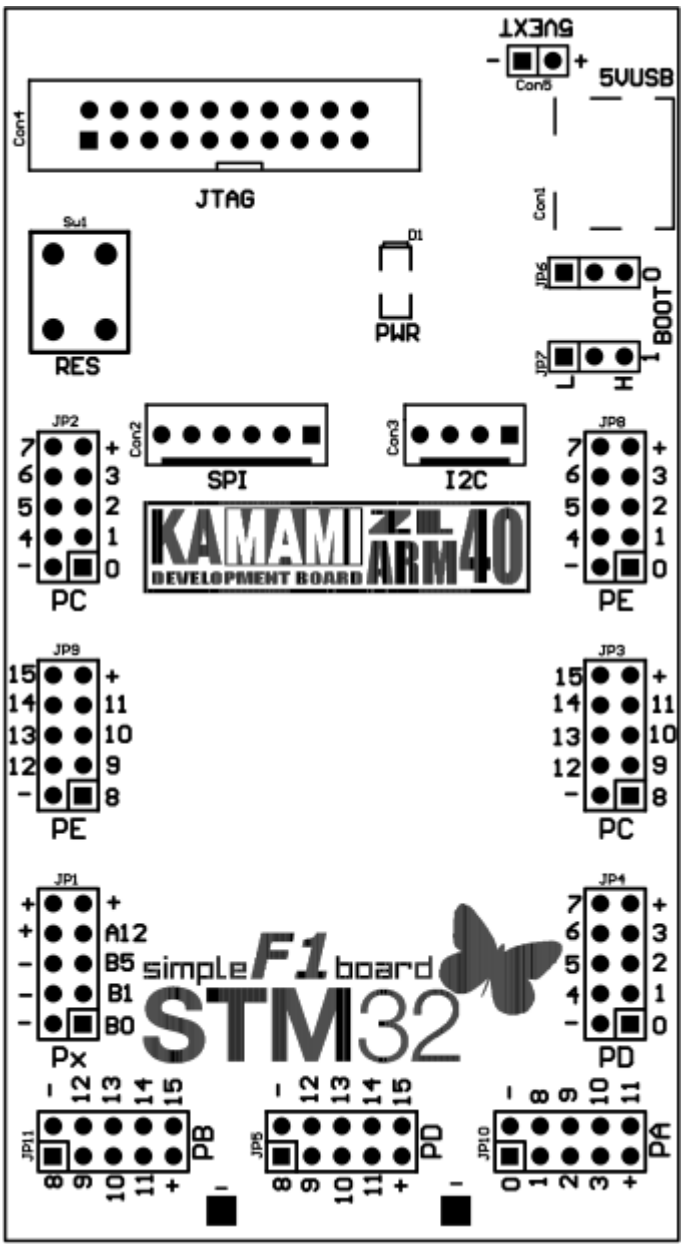

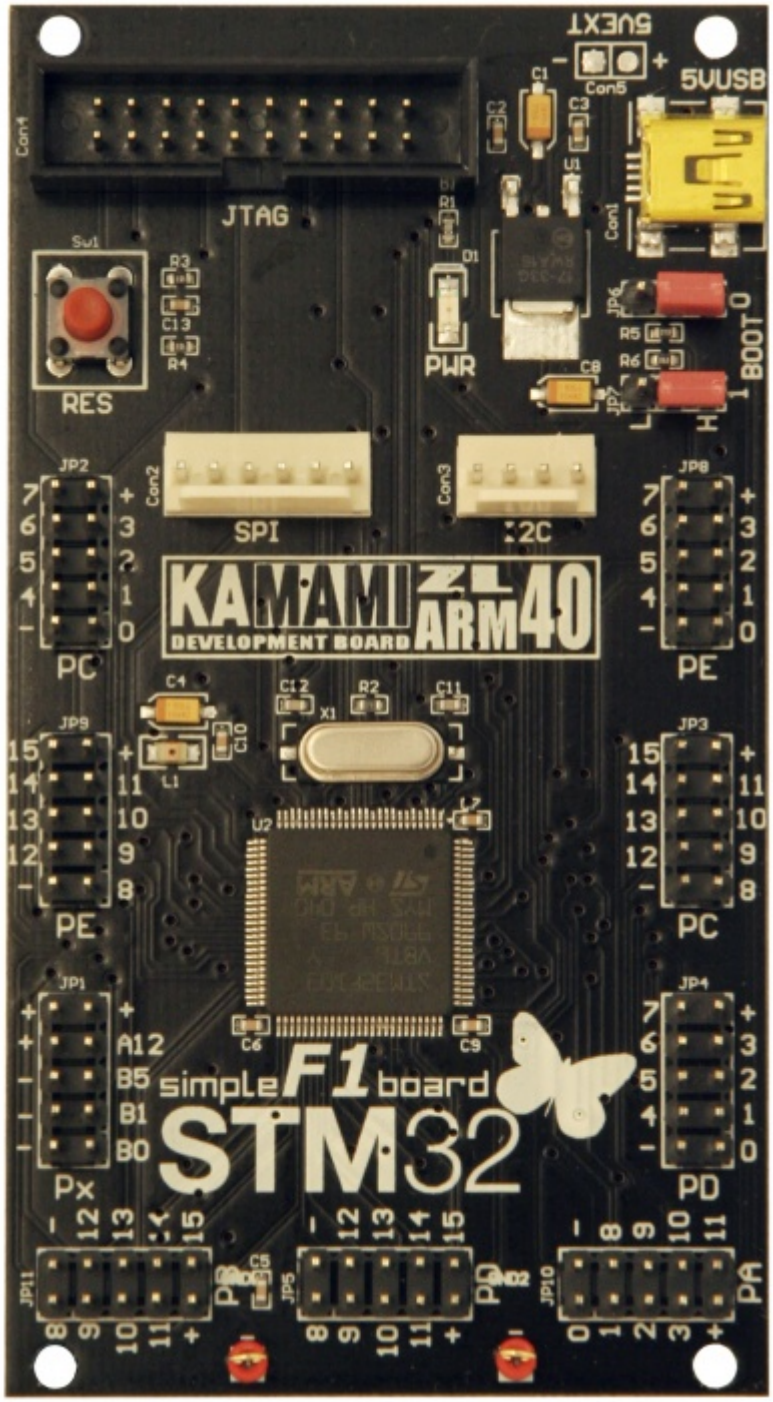
5VEXT
5VUSB
JTAG
RES
PWR
BOOT
SPI
I2C
KAMAMI ZL ARM40
DEVELOPMENT BOARD
PC
PE
PE
PC
Px
PD
simple F1 board
STM32
PA
PD
PA

Zworki BOOT

Zestaw ZL40ARM wyposażono w zworki BOOT0 oraz BOOT1 (JP6 i JP7) umożliwiające wybór pamięci, z której uruchomiony zostanie mikrokontroler (tab. 1).

Tab. 1. Ustawienia zworek BOOT i zależne od nich aktywne obszary pamięci startowych

BOOT 0	BOOT 1	Obszar pamięci
0	X	Pamięć Flash
1	0	Pamięć systemowa (bootloader)
1	1	Pamięć RAM

BTC Korporacja
05-120 Legionowo
ul. Lwowska 5
tel.: (22) 767-36-20
faks: (22) 767-36-33
e-mail:
sprzedaz@kamami.pl
https://kamami.pl

Zastrzegamy prawo do wprowadzania zmian bez uprzedzenia.
Oferowane przez nas płytki drukowane mogą się różnić od prezentowanej w dokumentacji, przy czym zmianom nie ulegają jej właściwości użytkowe.
BTC Korporacja gwarantuje zgodność produktu ze specyfikacją.
BTC Korporacja nie ponosi odpowiedzialności za jakiekolwiek szkody powstałe bezpośrednio lub pośrednio w wyniku użycia lub nieprawidłowego działania produktu.
BTC Korporacja zastrzega sobie prawo do modyfikacji niniejszej dokumentacji bez uprzedzenia.